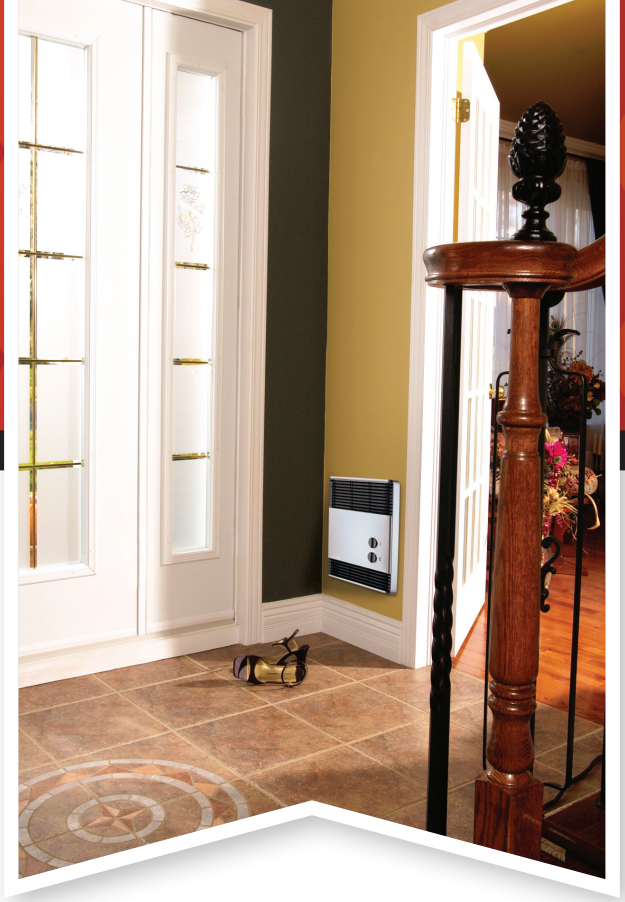

Expresso
Ventilo-convecteur de style européen

OVE-TM
Blanc

OVE-T
Blanc

OVE
Acier inoxydable

Le ventilo-convecteur Expresso est conçu pour les endroits restreints nécessitant une grande puissance de chauffage. Il diffuse la chaleur instantanément tout en étant ultra silencieux. Cet appareil peut s'encastrer dans le mur ou s'installer en surface, sans adaptateur. Plusieurs configurations disponibles selon vos besoins :

- sans thermostat intégré pour un contrôle mural;
- avec thermostat intégré (modèle T);
- avec thermostat et minuterie intégrés (modèle TM).

Caractéristiques

Couleur

- Standards :

BL Blanc | **AM** Amande

- Optionnelles (surcharge 10$ et délai de 5 jours de production) :

NL Noir semi-lustré | **CM** Charcoal métallique | **BZ** Bronze

AE Argent étoilé | **AL** Aluminium | **SA** Sable

Note : En raison du procédé d'impression, les couleurs peuvent différer des couleurs originales.

Finition

- Standard : peinture à la poudre d'époxy/polyester.
- Optionnelle : acier inoxydable (les grilles et le dos de l'appareil sont peints en noir).

Tension

- 120V, 240/208V, 1 phase.

Construction

- Acier de calibre 20 ou acier inoxydable de calibre 22.
- Sortie d'air chaud à effet propulsif, qui dirige l'air vers le centre de la pièce.
- Grilles à lames limitant l'insertion de petits objets, recouvertes d'une peinture à faible porosité lavable et anti-jaunissement.
- Protection thermique à réenclenchement automatique.

Ventilateur

- Ventilateur à cage d'écureuil ultra silencieux.
- Moteur lubrifié à vie.

Élément

- Élément produisant une chaleur instantanée.

Régulation

- Thermostat à bulbe (modèles T et TM).
- Minuterie mécanique sur modèle TM (0-60 min).

Note : Si un thermostat électronique mural est utilisé, il faut s'assurer qu'il soit compatible avec les ventilo-convecteurs.

Installation

- Installation au mur à 12 po (306 mm) minimum du plancher.
- Montage en surface sans adaptateur ou encastré dans une structure de mur en 2 po X 3 po.
- Installation et raccordement rapides grâce aux trous de fixation et aux débouchures (vis de fixation incluses).

Garantie

- 5 ans contre tous vices.

Application

- Vestibule, salle d'eau, salle à manger-cuisine, salle familiale, corridor.

Modèles

Watts	Volts	# Produit	Prix	
			Couleurs standards	Acier inoxydable
1500	120	OVE1502[1]	433.00	555.00
1500	120	OVE1502-T	498.00	636.00
1500	120	OVE1502-TM	540.00	689.00
1500/1125	240/208	OVE1500[1]	366.00	468.00
1500/1125	240/208	OVE1500-T	420.00	541.00
1500/1125	240/208	OVE1500-TM[2]	457.00	584.00
1500/1125	240/208	OVE1500BL-TM[3]	297.00	-
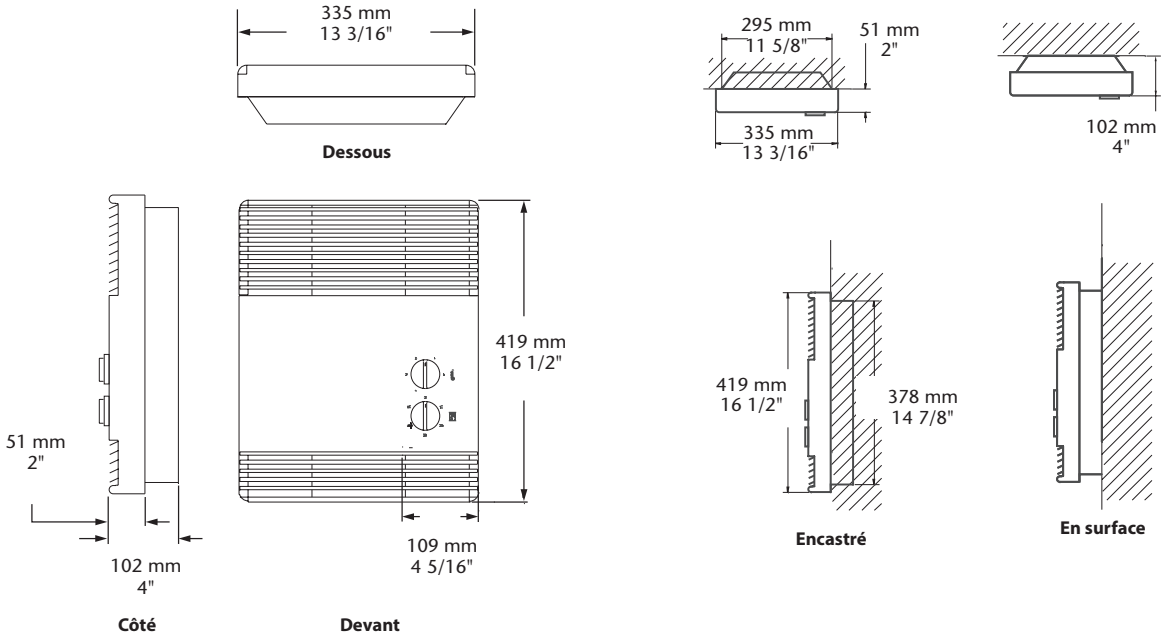
[1] Requiert un thermostat mural non pulsant.
[2] Prix pour la couleur standard «AM» amande et prix de base pour la surcharge applicable sur les couleurs optionnelles.
[3] Prix pour la couleur standard «BL» blanc.
Ajouter «BL» pour blanc, «AM» pour amande, «SS» pour acier inoxydable.
Modèles avec -T ou -TM de couleur amande, les boutons sont noirs.
Modèles en acier inoxydable, les grilles et le dos de l'appareil sont peints en noir.